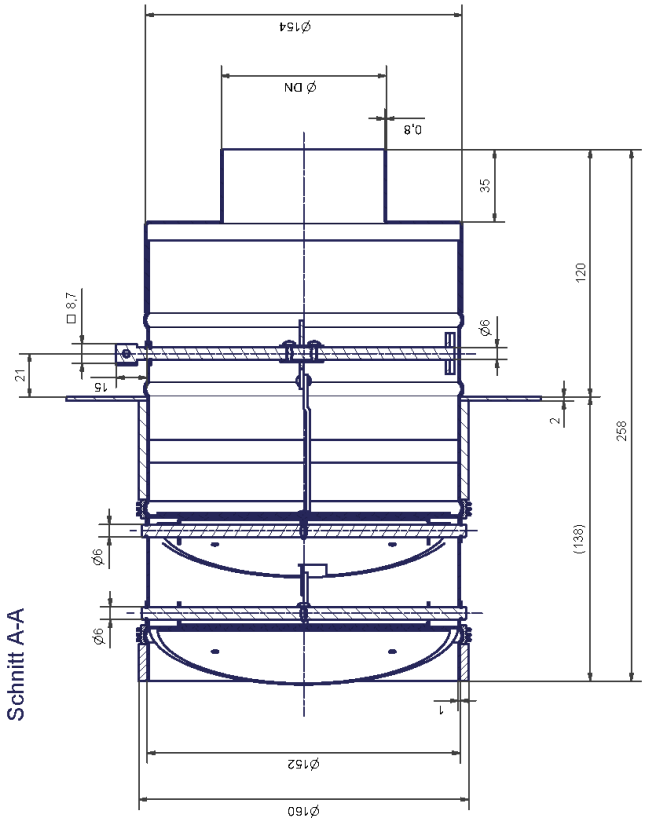

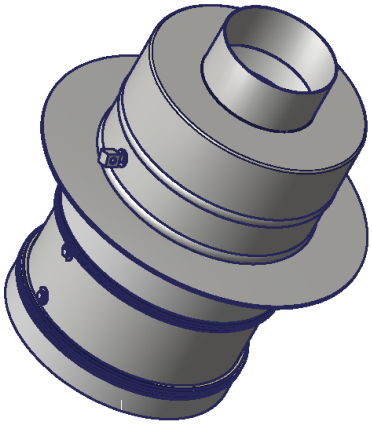

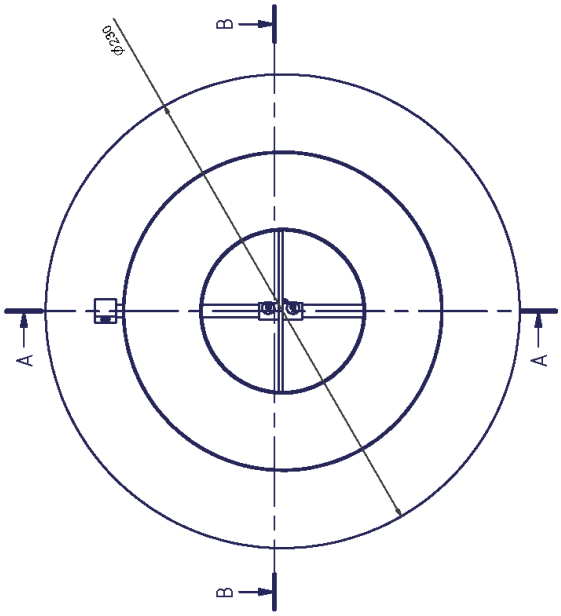

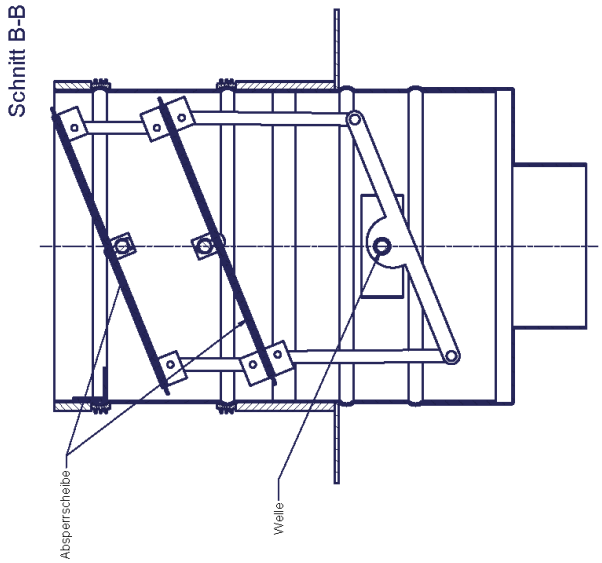

Absperreinrichtungen für Verbrennungsluftleitungen	Anlage 1
Absperreinrichtung Doppelklappenkonstruktion	

elektronische kopie der abz des dibt: z-43.13-391