Abzweigdose

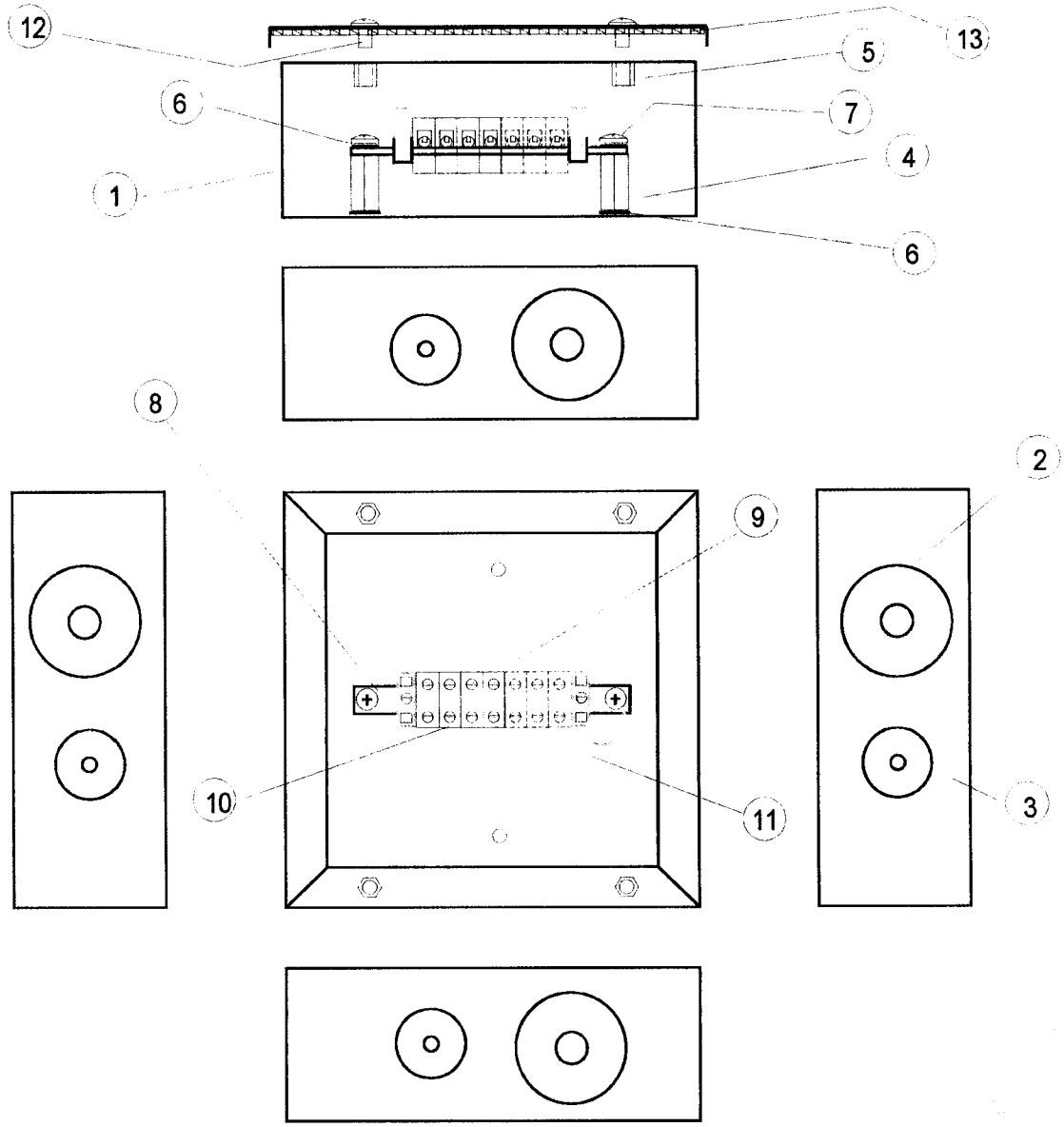

Pos.	Bezeichnung	Maße	Werkstoff	Dicke	Oberfläche	Fabrikat
1	Gehäuse	150x150x50mm	Stahlblech	1mm	verzinkt	Kontaktsysteme
2	Kabeleinführungstülle	M 40	Polyethylen			Spelsberg
3	Kabeleinführungstülle	M 25	Polyethylen			Spelsberg
4	6-Kant-Abstandsbolzen	M6x20	Stahl		verzinkt	Ettinger
5	Einziehmutter	M5	Stahl		verzinkt	König
6	Zahnscheibe	M6x20	Stahl		verzinkt	Reca Norm
7	Kreuzschlitz-Schraube	M6x12	Stahl		verzinkt	Reca Norm
8	Sammelschiene	10x2,5x100mm	Stahl		verzinkt	Kontaktsysteme
9	Steatit Anschlussklemme	6mm²/10mm²/16mm², auf Schienenlänge begrenzt				Wieland
10	Zugbügelklemme PE	4/16mm²				Weidmüller
11	Erdungskabel	2,5mm²				Kontaktsysteme
12	Kreuzschlitz-Schraube	M5x12	Stahl		verzinkt	Reca Norm
13	Dichtungsgummi	12x2mm				Merca

Alle brennbaren Baustoffe müssen mindestens normalentflammbar (DIN 4102-B2) sein.