Ansicht

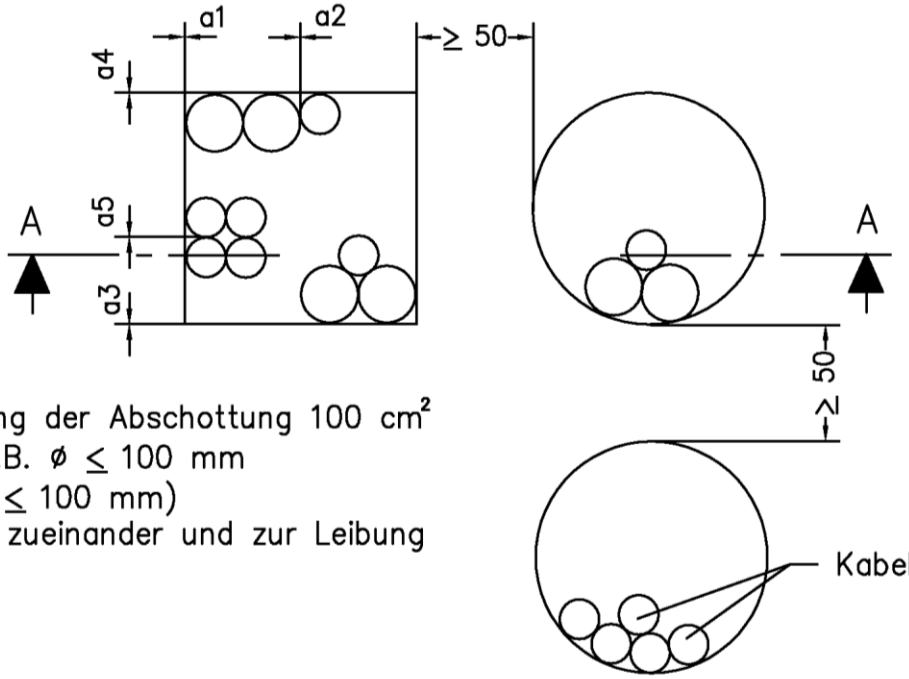

Maximale Abmessung der Abschottung 100 cm²
rund oder eckig (z.B. ø ≤ 100 mm
oder ≤ 100 mm x ≤ 100 mm)
Abstand der Kabel zueinander und zur Leibung
≥ 0 mm (a1–a5)

Schnitt A–A

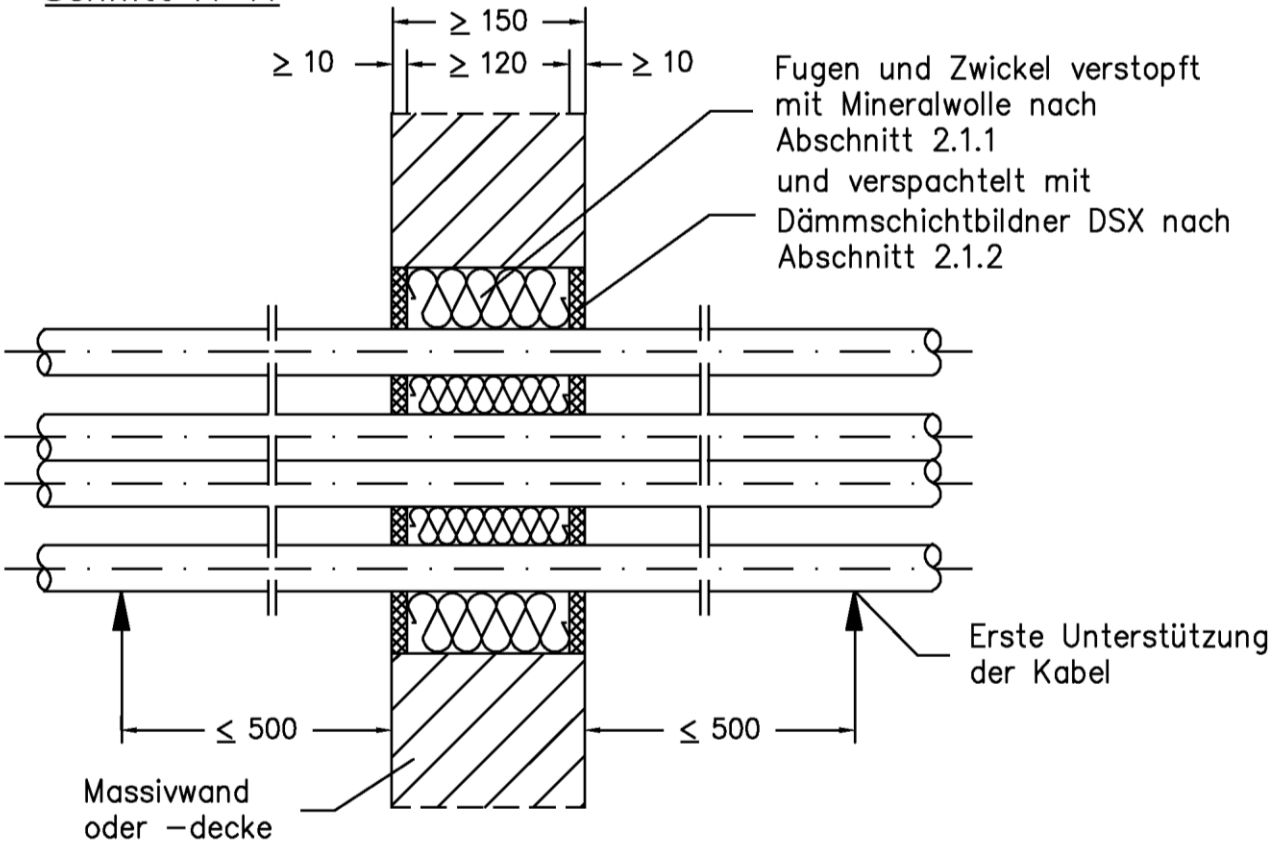

Maße in mm

Kabelabschottung "PYROMIX Screed" der Feuerwiderstandsklasse S 90 nach DIN 4102-9	Anlage 1
Aufbau Kabelschottung	

elektronische Kopie der abz des dibt: z-19.15-2044