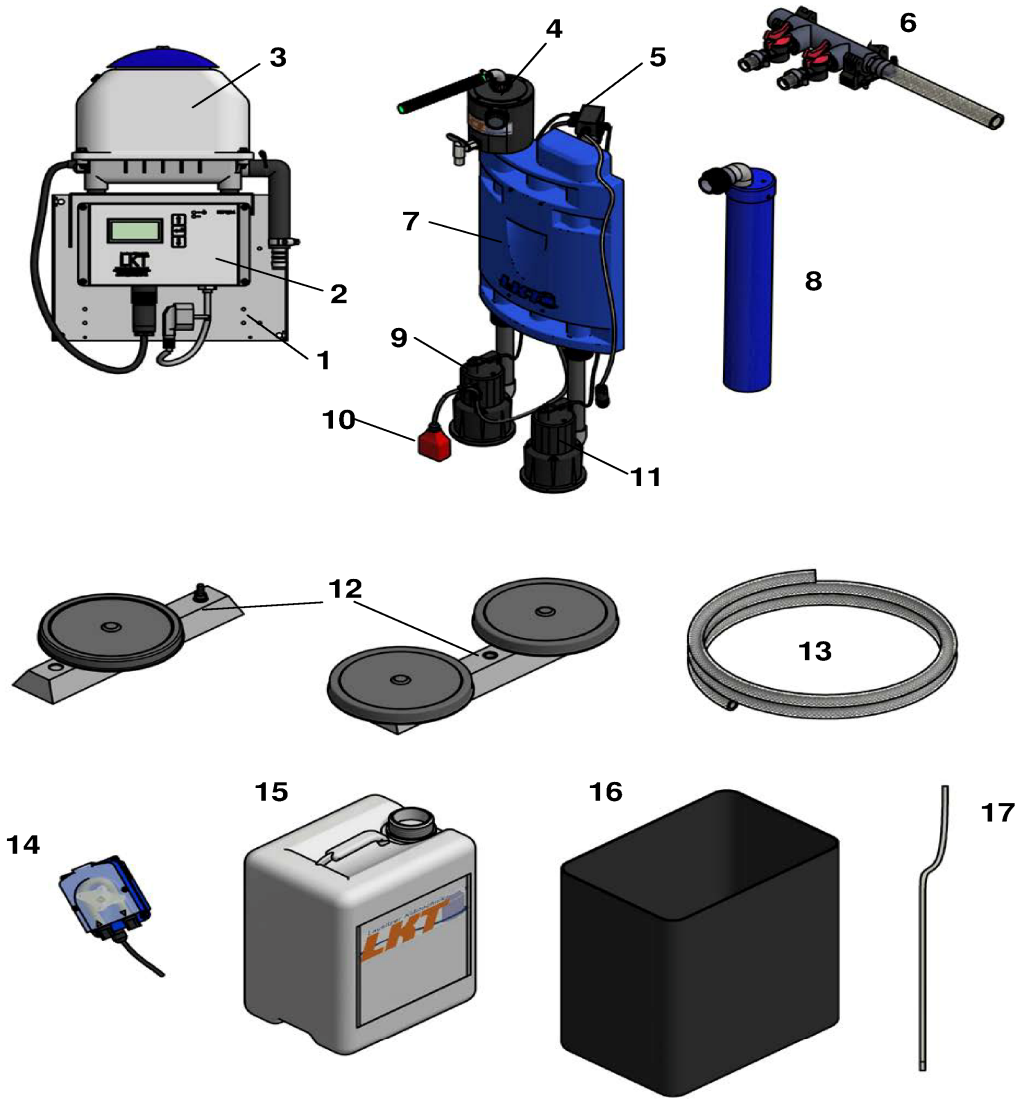

1 Haltekonsole
2 Steuerung
3 Membranverdichter
4 Probenahmetopf
5 Verteilerbox
6 Luftverteiler
7 Trägergestell
8 Ansaugrohr
9 Klarwasserpumpe
10 Schwimmerschalter
11 Beschicker-/Schlammpumpe
12 Belüftungseinrichtung mit Teller- oder Membranrohrbelüftern
13 Druckluftschlauch
14 Dosierpumpe
15 Vorratsbehälter
16 Auffangbehälter
17 Schläuche für Dosiereinheit

Nachrüstsatz Typ LKT-BIO für den Einbau in bestehende Abwasserbehandlungsanlagen zur Herstellung von Kleinkläranlagen für 4 bis 50 EW; Ablaufklasse D+P	Anlage 1
Komponenten des Nachrüstsatzes Variante mit elektrischen Pumpen für Einbehälteranlagen	

elektronische kopie der abz des dibt: z-55.8-711