Anlage 3 Zeichnung zum konstruktiven Wandaufbau der Holzständerwand (Gebäudeabschlusswand)
→ Konstruktionsvariante 1 (Quer- und Längsschnitt), **F60-B$_{\text{von Innen}}$ und F90-B$_{\text{von Außen}}$**

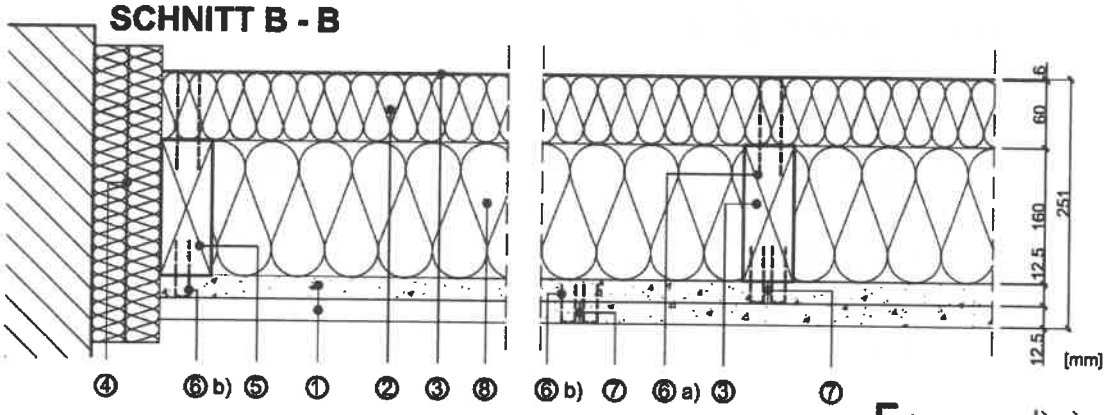

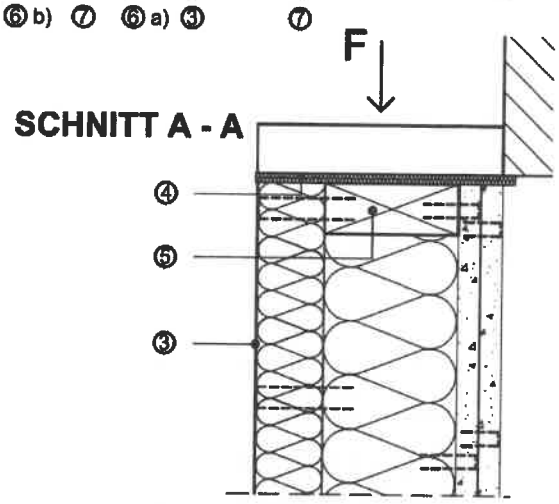

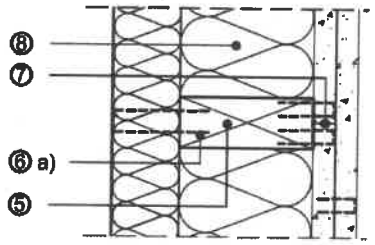

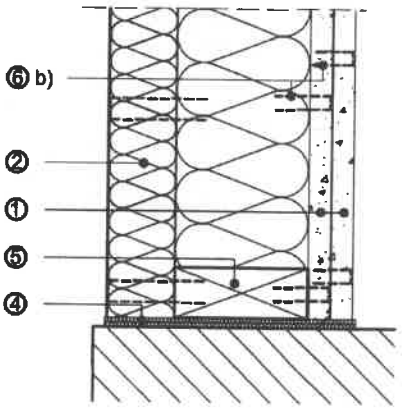

KAISER "Gerätedose HWD 90" [mm]

① **FERMACELL Gipsfaser-Platte**
gemäß ETA-03/0050 bzw. Z-9.1-434
Format: d x b x h = 12,5 mm x ≤ 1250 mm x ≤ 3000 mm

② **GUTEX Pyroresist N+F**
C-s1,d0 gemäß DIN EN 13171
Format: d x b x h = 60 mm x ≤ 1200 mm x ≤ 2500 mm

③ **Armierungsputz**
d = 6 mm, vollflächig armiert

④ **Randdämmung**
Mineralwolle A1, Schmelzpunkt ≥ 1000 °C

⑤ **Konstruktionsvollholz (KVH) C 24**
gemäß DIN EN 338
b x h = 60 mm x 160 mm

⑥ **Klammern / Spreizklammern**
⑥a) für Befestigung der GUTEX Pyroresist N+F mit d = 60 mm
Klammern, l x b x d = 100 mm x 27 mm x 2,0 mm;
Klammerabstand ≤ 125 mm
⑥b) für Befestigung der FERMACELL Gipsfaser-Platten mit d = 12,5 mm:
1. / innere Plattenlage - befestigt in KVH:
Haubold KG 740 CNK
Klammerabstand ≤ 150 mm;
2. / äußere Plattenlage - befestigt in 1. Lage ("Platte in Platte"):
Haubold KG 722 CDNK
Klammerabstand ≤ 150 mm, Reihenabstand ≤ 400 mm

⑦ **Plattenfuge**
dicht gestoßen, Fugenbreite ≤ 1mm

⑧ **GUTEX Thermoflex**
d = 160 mm,
Holzfaserdämmung nach DIN EN 13171, E nach DIN EN 13501-1